M250

ATM-LEVAGE
Location de grues, mini-grues & nacelles

M250

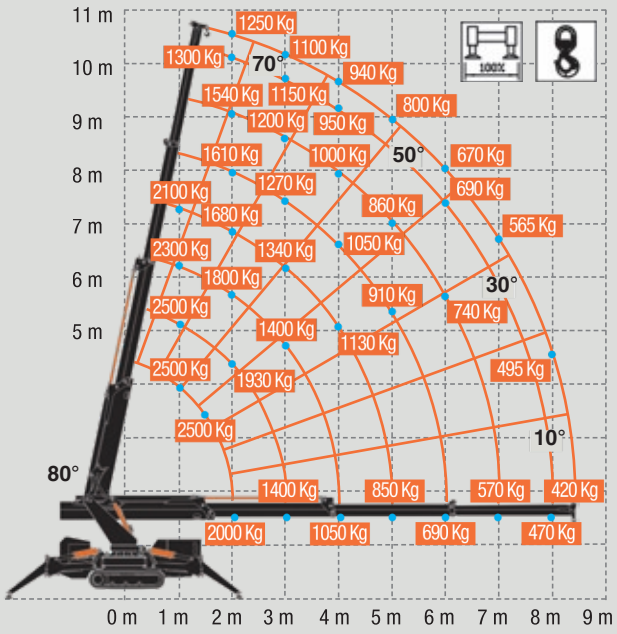

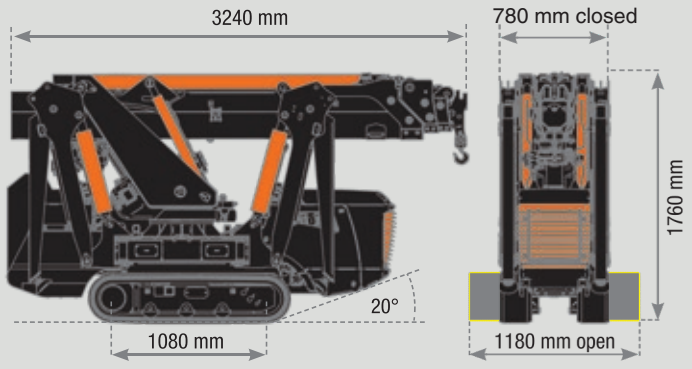

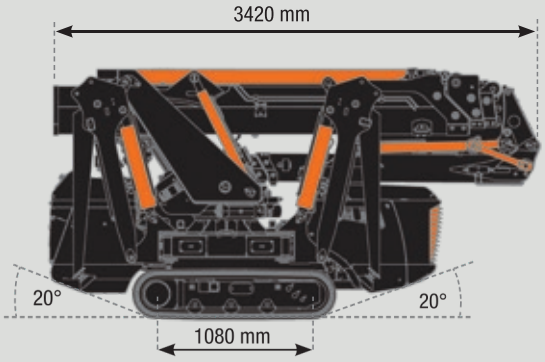

M250 + Jib

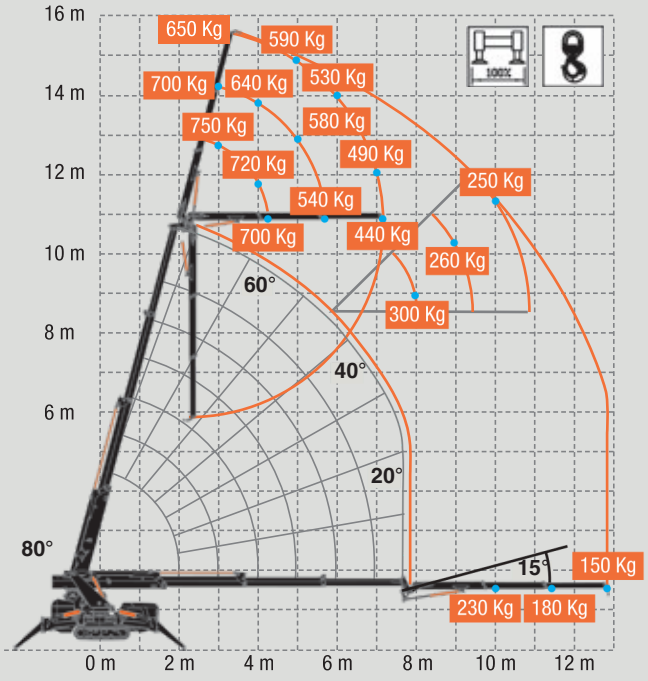

M250 + Cestello/Nacelle

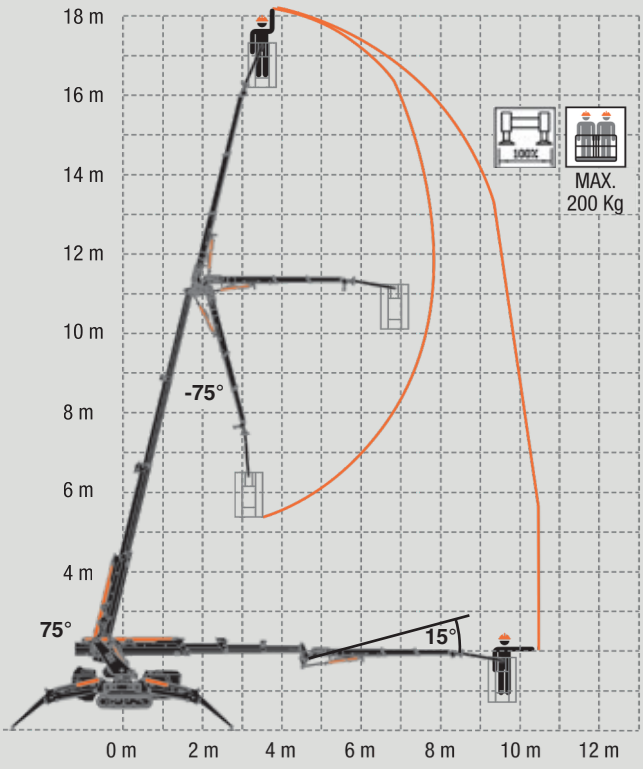

0146810706 0603004476 atmlevage@groupeatm.fr

ATM-LEVAGE

Location de grues, mini-grues & nacelles

M250

M RANGE



Dimensioni / Dimensions (H x W x L):1,76 x 0,78 x 3,24 m	
Peso (esclusi accessori) / Poids (hors accessoires): 2420 Kg	
Capacità di sollevamento / Capacité de levage: 2500 kg	
Raggio massimo di lavoro / Portée Maxi: 12,85 m	
Altezza massima di sollevamento con jib idraulico (dal terreno) Hauteur Maxi sous crochet avec Jib hydraulique (du sol): 16,00 m	
Altezza massima di sollevamento (sotto terra) Hauteur Maxi sous crochet (souterrain): -62,5 m	

M250. Mini Gru Compatta Cingolata.

M250, lo studio delle forme e il design esclusivo delle linee. L'armonia estetico-funzionale di un grande progetto tecnologico. Gru compatta, equipaggiata con tecnologie innovative, componenti e materiali di qualità, per ottenere le migliori performance. Progettata sia per utilizzo interno, che esterno. Ideale per operare in accessi difficili e spazi limitati. Le dimensioni e il peso contenuti, unite ad una manovrabilità con precisione millimetrica, consentono lavori rapidi, veloci e meno invasivi. **Potenza:** - 1250 Kg di portata ad h 10,40 m, con braccio verticale - 650 Kg di portata ad h 16,00 m, con braccio e Jib verticali.

M250. Mini-Grue Compacte sur Chenilles.

M250, l'étude des formes et le design exclusif des lignes. L'harmonie esthétique et fonctionnelle d'un grand projet technologique. Mini-grue compacte, équipée d'une technologie innovante, de composants de qualité, afin d'obtenir les meilleures performances. Conçue à la fois pour une utilisation en intérieur comme en extérieur Idéale pour fonctionner dans les accès difficiles et les endroits exigus sa petite taille et son faible poids, associés à une maniabilité de précision millimétrique, permettent un travail rapide et moins invasif. **Puissance:** - Capacité de 1250 Kg à une hauteur de 10,40 m, avec bras vertical - Capacité de 650 kg à une hauteur de 16,00 m, avec bras vertical et Jib vertical.

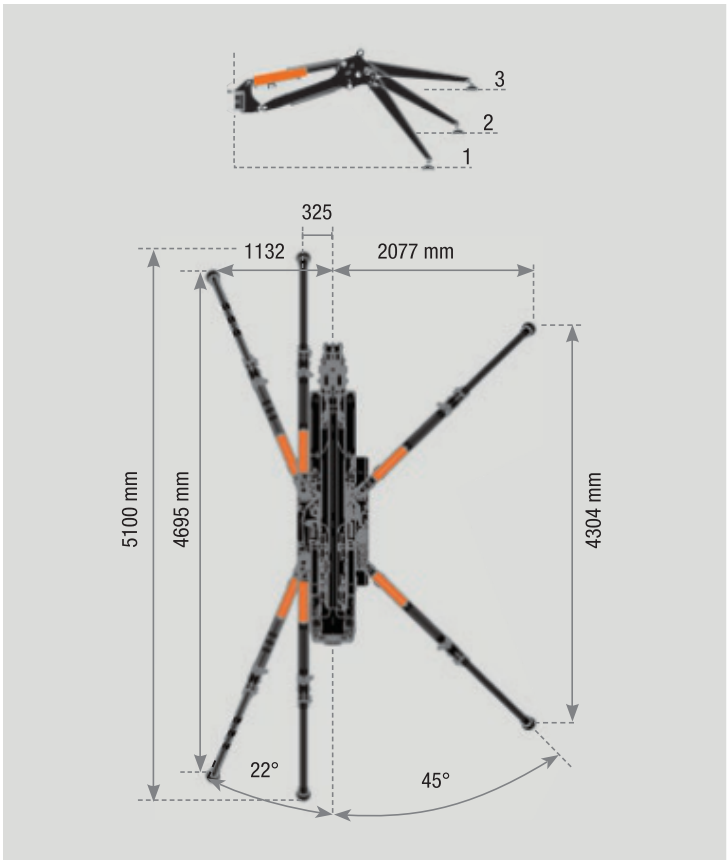



0146810706 0603004476 atmlevage@groupeatm.fr

ATM-LEVAGE
Location de grues, mini-grues & nacelles

M250

DONNÉES TECHNIQUES

Capacité de levage **2 500 kg à 1,50 m**	Portée maximale **8,43 m**
Portée avec jib en option **12,85 m**	Hauteur sous crochet **10,40 m**
Hauteur avec jib en option **16,00 m**	Rotation de la grue **Continue · 1,5 tr/min**
Dimensions (H × l × L) **1 760 × 780 × 3 240 mm**	Poids hors accessoires **2 420 kg**
Stabilisation (dimensions max.) **Jusqu'à 4 155 × 4 300 mm**	Radiocommande **Scanreco CAN-Bus + écran**
Contrôle de charge **Électronique**	Treuil (en option) **900 kg · 68 m · 47 m/min**
Hydraulique **50 L/min · 170 bar**	Déplacement / pente **0 à 2 km/h · 25°**
Pression maximale au sol **0,47 kg/cm²**	Motorisation thermique **18,5 kW / 24,8 HP · 13 L**
Couple du moteur **71,5 Nm**	Moteur électrique (en option) **230 V · 2,2 kW + variateur**

ÉQUIPEMENTS

- Radiocommande LCD multifonction
- Prédisposition pour le treuil
- Stabilisateurs multipositions
- Déplacement chenillé à 2 vitesses
- Accélérateur manuel moteur thermique
- 4 points de grutage
- Autodiagnostic
- BG Connect
- Treuil hydraulique de 900 kg
- Poulies de mouflage 3 brins
- Phare LED sur le bras principal
- Jib hydraulique (ouverture à 195°)
- Accélérateur thermique automatique
- Panier opérateur CE (2 personnes)
- Dispositif de pliage automatique
- Rotation continue
- Prédisposition pour le jib
- Stabilisation automatique
- Chenilles extensibles
- 2 phares LED sur le châssis
- Limiteur électronique de charge
- Conformité EN 13000
- Crochets abaissés
- Plaques stabilisatrices
- Phare LED sur le jib
- Moteur électrique 2,2 kW / 230 V
- Chenilles non marquantes
- Huile hydraulique biodégradable

0146810706 0603004476 atmlevage@groupeatm.fr